高校女子シングルス

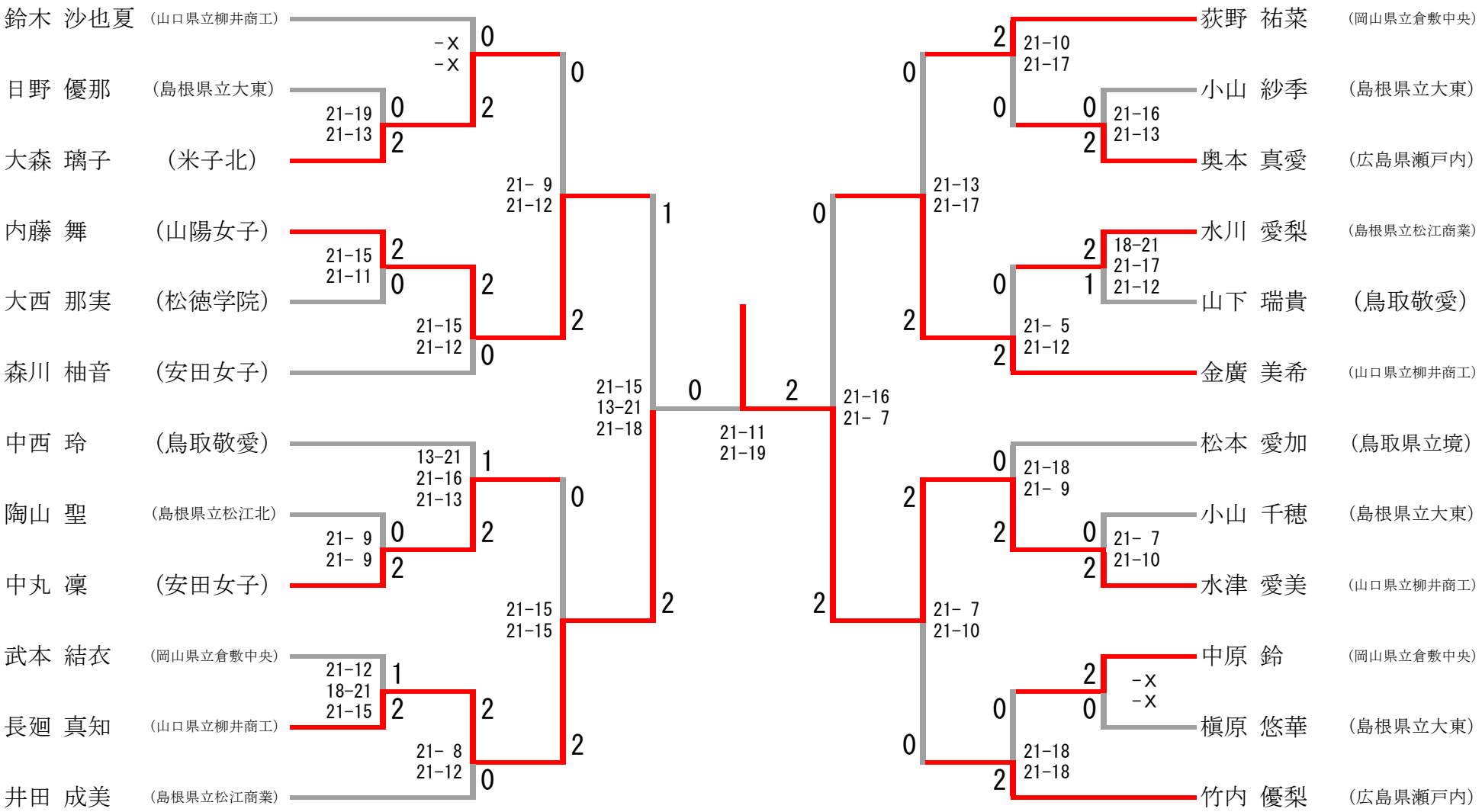
鈴木 沙也夏 (山口県立柳井商工)
日野 優那 (島根県立大東)
大森 璃子 (米子北)
内藤 舞 (山陽女子)
大西 那実 (松徳学院)
森川 柚音 (安田女子)
中西 玲 (鳥取敬愛)
陶山 聖 (島根県立松江北)
中丸 凜 (安田女子)
武本 結衣 (岡山県立倉敷中央)
長廻 真知 (山口県立柳井商工)
井田 成美 (島根県立松江商業)
-x
-x
21-19
21-13
21-15
21-11
21-15
21-12
13-21
21-16
21-13
21- 9
21- 9
21-12
18-21
21-15
21- 8
21-12
21- 9
21-12
21-15
21-15
21-15
13-21
21-18
21-11
21-19
21-16
21- 7
21-13
21-17
21-10
21-17
21-16
21-13
18-21
21-17
21-12
21- 5
21-12
21- 7
21-10
21-18
21- 9
21- 7
21-10
-x
-x
21-18
21-18
荻野 祐菜 (岡山県立倉敷中央)
小山 紗季 (島根県立大東)
奥本 真愛 (広島県瀬戸内)
水川 愛梨 (島根県立松江商業)
山下 瑞貴 (鳥取敬愛)
金廣 美希 (山口県立柳井商工)
松本 愛加 (鳥取県立境)
小山 千穂 (島根県立大東)
水津 愛美 (山口県立柳井商工)
中原 鈴 (岡山県立倉敷中央)
槇原 悠華 (島根県立大東)
竹内 優梨 (広島県瀬戸内)